5072.112.2L3



DESCRIÇÃO

Projetor de calha trifásica 230V para aplicação em espaços interiores, com projeção de luz orientável. Dois tipos de orientação regulável. Corpo em alumínio com possibilidade de pintura em diversas cores. Driver incorporado.

NORMAS

EN 60598-1; EN 60598-2-1; EN 62471; EN 55015; EN 61547; EN 61000-3-2; EN 61000-3-3

DIRECTIVAS

RoHS; 2014/35/EU; 2014/30/EU

DESENHO TECNICO

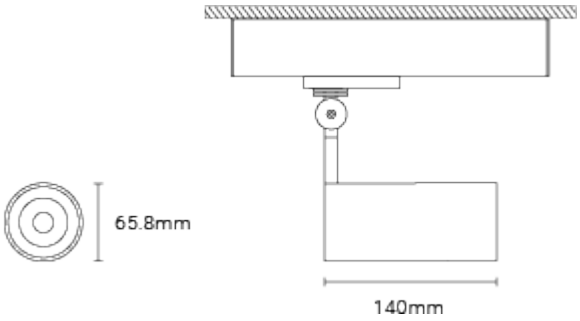

APLICAÇÃO
Interior

TIPO DE MONTAGEM
Projetores e Calhas

PROJEÇÃO DE LUZ
Projeção de luz orientável

ACABAMENTO
Cinza

DIFUSOR
Lentes

MEDIDAS (MM)
Ø 65,8 x 140

COMPRIMENTO
Ø 65,8

IP
IP20

IK
IK03

CLASSE
I

FONTE DE LUZ
COB

ALIMENTAÇÃO ELÉTRICA
220-240V AC~50/60Hz

REGULACÃO
ON/OFF

COR DO LED
3000K

CRI
90

UGR
<19

FLUXO LUMINOSO DE SAÍDA
COB | 1 200 lm

POTÊNCIA TOTAL
COB | 7 W

EFICIÊNCIA LUMINOSA (LM/W)
COB | 171.4

EFICIÊNCIA DO LED (LM/W)
144lm/W

TEMPRETATURA AMBIENTE (TA)
-20ºC a 40ºC

MANUTENÇÃO FLUXO LUMINOSO
L80B20

VIDA ÚTIL MÉDIA
50000h

MACADAM
2

EFICIÊNCIA ENERGÉTICA
E

As imagens apresentadas são meramente ilustrativas. As medidas dos desenhos técnicos podem oscilar ± 3 milímetros. Os valores de potência e de fluxo luminoso descritos são os valores indicados pelo fornecedor da fonte luminosa.

FTS02-01

Informação sujeita a correcção ou alteração sem aviso prévio . Information subject to correction or change without notice . Información sujeta a corrección o cambio sin previo aviso . Information sujet de correction ou de modification sans préavis

TROMILUX Rotunda do Parque Tecnológico, nº 164, 4410-137, S. Félix da Marinha T. +351227532167 geral@tromilux.com www.tromilux.com